+38 (093) 744 92 56
levantindesign@gmail.com
levantindesign.com

Tavolo bistrot alto rotondo Hoflik

294 eur

- Una nuova interpretazione del tavolo da bistrot per 2-4 persone.
- Struttura robusta, con base stabile e ben bilanciata su qualsiasi superficie.
- È possibile modificare il tavolo per esterni con un piano in pannello HPL FunderMax.
- Progettato e prodotto in Ucraina, con amore!

Il tavolo da bar Hoflik si ispira alla forma del bicchiere Coupe per vini dolci frizzanti, diffuso all'inizio del XX secolo. Il tavolo è stato creato interpretando questa sapiente silhouette del vetro in un oggetto funzionale dal design accattivante. La sua robusta struttura è costituita da un tubo d'acciaio di due diametri e da una solida base ottenuta con taglio laser. Le giunture senza soluzione di continuità della raffinata costruzione evidenziano la bellezza dei dettagli. Il piano rotondo del tavolo, realizzato in legno naturale, crea un senso di equilibrio generale e un piacere tattile con la sua texture naturale.

Il nome Hoflik in frisone significa "educatamente", per indicare il trattamento rispettoso degli ospiti. Il tavolo può essere utilizzato in sale da pranzo private e logge, ma anche in sale da pranzo pubbliche, sale conferenze e lobby. Grazie alle dimensioni compatte e all'altezza confortevole, il tavolo offre l'opportunità di stare in piedi durante una pausa pranzo, un volantino di lavoro o un dialogo informale davanti a una tazza di caffè. Questa attività è particolarmente importante nel mondo di oggi, in cui uno stile di vita sedentario è la norma.

Designer: Sergei Lvov
Anno di creazione: 2016

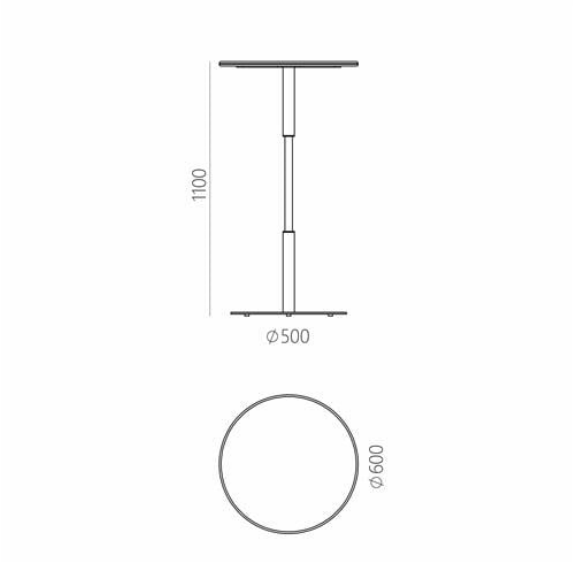

Altezza:	1100 mm
Profondità:	600 mm
Larghezza:	600 mm

Informazioni sull'imballaggio

Imballaggio in cartone affidabile. Quantità: 1 pezzo. 630x630x1130 mm. Peso: 22 kg. Il prodotto è assemblato.

Materiali e istruzioni

Telaio: tubo d'acciaio da 50 e 30 mm, lamiera in acciaio da 8 mm, verniciatura a polvere, protezioni per pavimenti, marchio di autenticità in ottone. Piano per tavolo: base in legno di frassino massello (rovere disponibile su richiesta). Rivestimento: OSMO olio-cera dura (Germania); vernici poliuretaniche per legno KEMICHAL (Italia). Superficie: setosa opaca.